| | | |
|---|---|---|
| VAC VACUUMSCHMELZE | **Spezifikation für weichmagnetische Kerne**<br>*Specification for Soft Magnetic Cores* | **S-No.:**<br>T60**006-**L2102-<br>**W468-**07- |
| HFG<br>IAC | Kunde/*Customer:* | Datum: 41/09<br>Seite: 1 von 1 |

Rev.

**Ausführung:**
Ringbandkern

**Nennmaße:**
102 x 76 x 25 mm

**Legierung:**
VITROPERM 500 F

**Fixierung:**
Fix 022
(Kunststofftrog,
Silikonkautschuk

**Bezugswerte:**

$A_{Fe}$ = 2,47 cm²

$l_{Fe}$ = 28,0 cm

$m_{Fe}$ = 508 g

**Maßbild:**
ohne Maßstab
Maße in mm

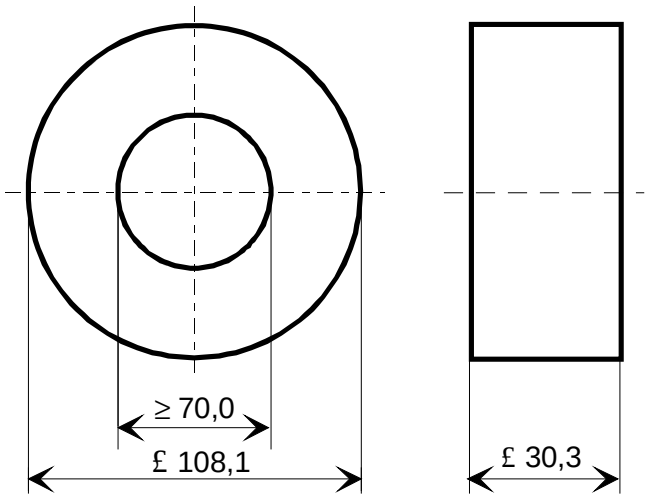


**Endprüfung:**
(100% Prüfung, AQL...: IEC 410 / DIN ISO 2859)

-07-

1. **Magnetische Prüfung** (AQL 0,65) -07-
   Induktivitätsprüfung im Reihenersatzschaltbild nach A60092-Y3022-K009

   Einstellwerte: f = 10 kHz
   $I_{eff}$ x N = 60 mA

   Prüfwert: $A_L$ ≥ 55 µH (entspr. $\mu_3 \geq 50000$)

Hinweis: Kern-Baunummer 96720047

| Herausgeber | Bearbeiter | KB-PM | KB-E IN | | Datum | freigegeben |
|---|---|---|---|---|---|---|
| KB-OP K FT | Till | Klinger | Petzold | | 09.10.09 | Günther |

Weitergabe sowie Vervielfältigung dieser Unterlage, Verwertung und Mitteilung ihres Inhaltes nicht gestattet, soweit nicht ausdrücklich zugestanden. Zuwiderhandlungen verpflichten zu Schadenersatz. Alle Rechte für den Fall der Patenterteilung oder GM-Eintragung vorbehalten.
DJPW5 8/93